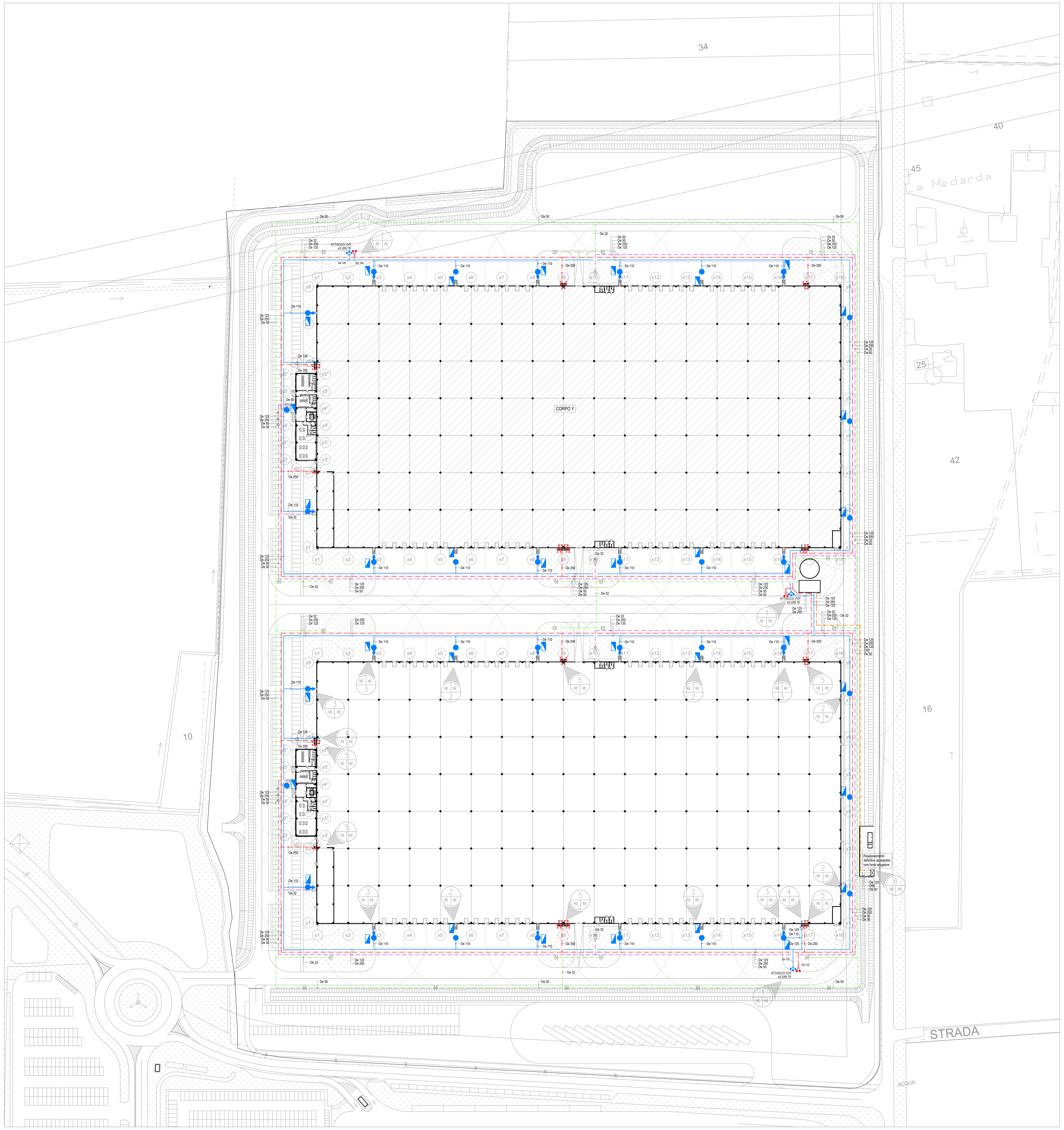

PARTICOLARE ATTACCO MOTOPOMPA (1 RE RE)

Non in scala

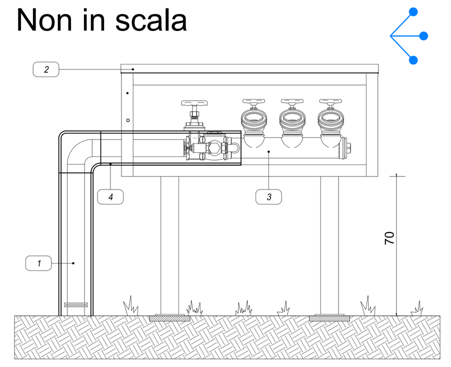

LEGENDA

1. Tubazione in acciaio da 3"
2. Cassetta ad incasso in acciaio inox con sportello
3. Gruppo motopompa in acciaio con N°3 attacchi UNI 70
4. Protezione coibente in lamierino di alluminio

Particolare Idrante sottosuolo antincendio UNI70 (2 RE RE)

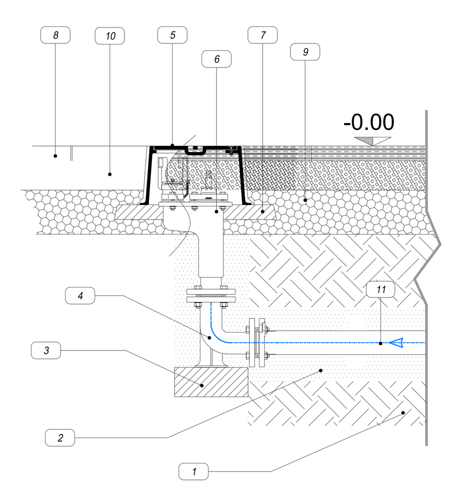

LEGENDA

1. Terreno
2. Letto e rinfianco in sabbia
3. Base di appoggio in cls
4. Curva 90° a due flange con supporto
5. Chiusino in Ghisa C250
6. Idrante sottosuolo - UNI 70
7. Basamento chiusino in cls
8. Manto d'usura
9. Massicciata stradale
10. Binder
11. Tubazione PE-AD PE100 PN16 UNI10910 DN90

NOTE:
Gli attacchi UNI 70 dell'idrante dovranno essere orientati in modo da favorire l'utilizzo delle relative manichette e delle attrezzature V.V.F.
L'idrante dovrà essere periodicamente sottoposto ad un controllo di corretto funzionamento onde scongiurare mal funzionamenti o manomissioni dello stesso.

Particolare Idrante soprasuolo antincendio UNI70 con cassetta (3 RE RE)

non in scala

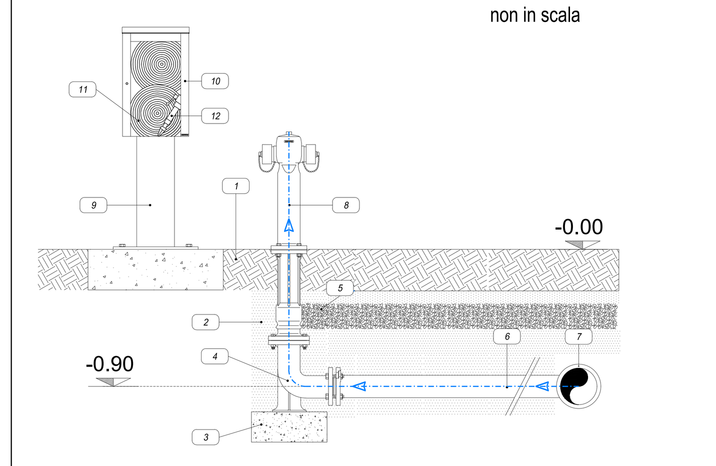

LEGENDA

1. Terreno
2. Letto e rinfianco in sabbia
3. Base di appoggio in cls
4. Curva 90° in ghisa a due flange con supporto
5. Letto in materiale drenante nei pressi dello scarico antigelo
6. Tubazione PE-AD PE100 PN16 UNI10910 DN90
7. Tee PE-AD PE100 PN16 DN110 con diramazione DN 90
8. Idrante soprasuolo DN90- 2 UNI70
9. Piantana per cassetta esterna in acciaio inox
10. Cassetta esterna in acciaio inox
11. N°2 manichette UNI70 con raccordi e manicotti
12. N°2 lancia a più effetti per UNI70

/uni70 a colonna.jpg

NOTE:
Gli attacchi UNI 70 dell'idrante dovranno essere orientati in modo da favorire l'utilizzo delle relative manichette e delle attrezzature V.V.F. Per consentire il corretto funzionamento dello scarico automatico antigelo, in dotazione ad ogni idrante soprasuolo, nei pressi della valvola sarà predisposto del materiale drenante di dimensione sufficiente a scongiurare l'intasamento dell'orifizio dello scarico. L'idrante dovrà essere periodicamente sottoposto a d un controllo di corretto funzionamento onde scongiurare mal funzionamenti o manomissioni dello stesso.

Ingresso Tubazione Antincendio - Impianto Idranti (4 RE RE)

SCALA 1:50

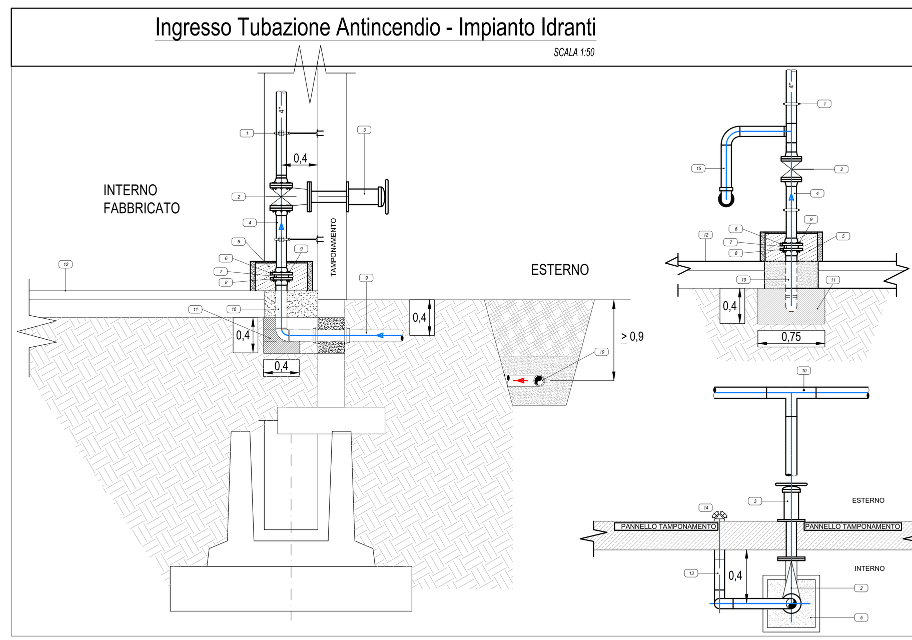

LEGENDA

1. Collare per punti fissi tipo HILTI tipo MP
2. Saracinesca da 3" con Wall post indicator
3. Wall post indicator
4. Tubazione da 3" in acciaio
5. Basamento di protezione in cls riempito con sabbia
6. Flangia in acciaio DN 100 UNI 2282
7. Cartella polietilene codolo corto De 110
8. Flangia scorrevole in polietilene De 110
9. Viti M16
10. Tubazione PE-AD PE100 PN16 DN100 De110
11. Blocco reggispinta in cls con area di base 40x75cm
12. Pavimento
13. Tubazione da 3" in acciaio per attacco motopompa V.V.F.
14. Gruppo motopompa in acciaio con N°2 attacchi UNI 70

Ingresso Tubazione Antincendio - Impianto Sprinkler (5 RE RE)

SCALA 1:50

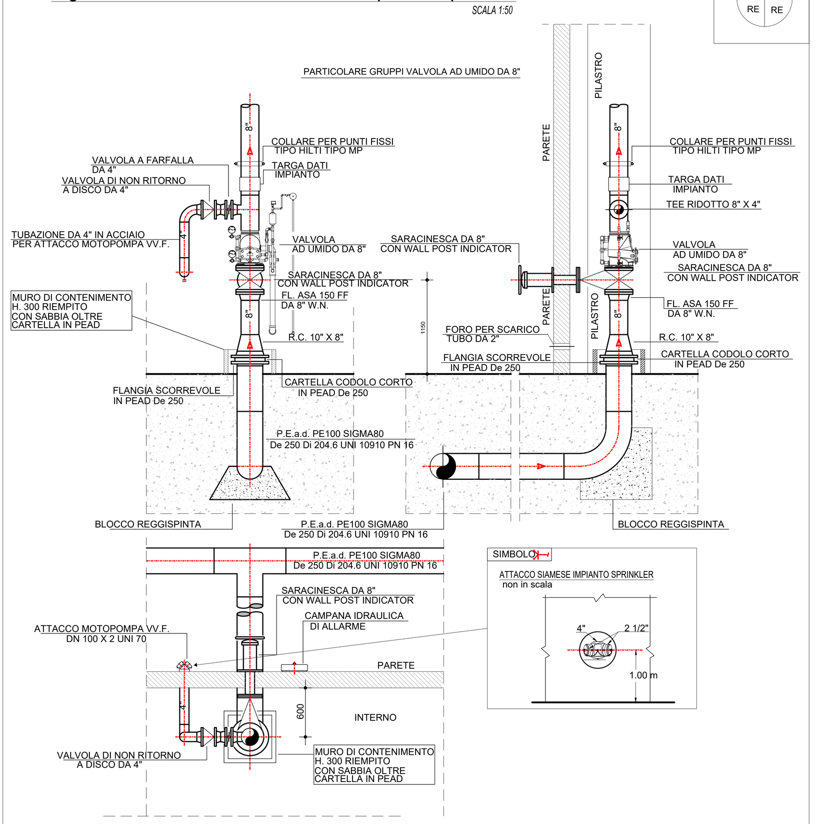

Particolare alimentazione acqua sanitaria , irrigazione ed antincendio (6 RE RE)

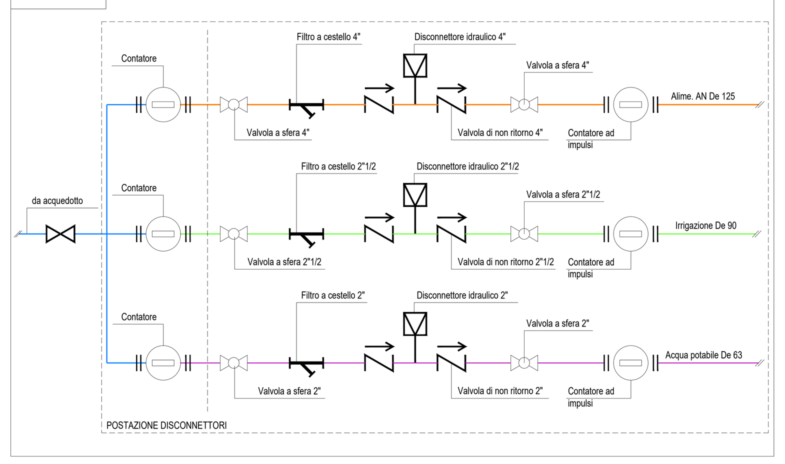

LEGENDA TUBAZIONI

- TUBAZIONE INTERRATA PE100 - PN16 IMPIANTO ALIMENTAZIONE IDRICA STAZ.ANTINCENDIO
- TUBAZIONE IMPIANTO ANTINCENDIO INTERRATA IN POLIETILENE PE100-PN16
- TUBAZIONE IMPIANTO ANTINCENDIO IDRANTI
- TUBAZIONE INTERRATA PE100 - PN16 UNI 12201 IMPIANTO DISTRIBUZIONE ACQUA POTABILE
- TUBAZIONE INTERRATA PE100 - PN16 UNI 12201 PREDISPOSIZIONE IMPIANTO IRRIGAZIONE
- PUNTO PRESA IRRIGAZIONE
- POZZETTO CON VALVOLA DI INTERCETTAZIONE

Sostegni delle tubazioni
Le tubazioni devono essere ancorate tramite sostegni direttamente fissati all'edificio o ad altre strutture fisse ed a ciò esclusivamente destinate (vedi Cap. 7.2 UNI 10779 - 2014).

UNI 10799 : 2014

7.2.3 Posizionamento
Ciascun tronco di tubazione deve essere supportato da un sostegno, ad eccezione dei tratti di lunghezza minore di 0,6 m dei montanti e delle discese di lunghezza minore di 1 m per i quali non sono richiesti sostegni specifici. Il posizionamento dei supporti deve garantire la stabilità del sistema. In generale la distanza tra due sostegni non deve essere maggiore di 4 m, per tubazioni di dimensioni minori o uguali a DN65, e di 6 m per quelle di maggiore diametro.

UNI 10799 : 2014

6.2 Tubazioni
6.2.1 Tubazioni per installazioni fuori terra
Nei tratti fuori terra si devono utilizzare tubazioni metalliche conformi alla specifica normativa di riferimento, aventi pressione nominale come definite nel punto 6.1.
Nel caso di tubazioni di acciaio non legato, queste devono avere spessori minimi conformi alla UNI EN 10255 serie L, se poste in opera con giunzioni saldate o che non richiedono asportazione di materiale, oppure alla UNI EN 10255 serie media, se poste in opera con giunzioni filettate. Per diametri maggiori al DN 100, installate con giunzioni saldate o che comunque non richiedono asportazione di materiale, è ammesso l'uso di tubazioni conformi alla UNI EN 10224, purchè con spessore di parete uguale o maggiore dei valori specificati nel prospetto 1.

Prospetto 1 - Spessori minimi per tubazioni UNI EN 10224

Diametro nominale	Spessore minimo mm
125	4,0
150	4,5
200	5,0
250	5,6
300	6,3

TUBAZIONI IN POLIETILENE

Dn (mm)		De (mm)								
		PE80 UNI EN 12201/EN 12201/UNI EN 1555/UNI EN 12666-1				PE 100 UNI EN 12201/EN 12201				
(mm)	Pollici	SN 2	PN 8 S 8	PN 12,5 S 5	SN 20	PN 6	PN 10	PN 12,5	PN 16	PN 25
10	3/8"	-	-	-	20	-	-	-	-	20
15	1/2"	-	20	20	25	-	-	-	20	25
20	3/4"	-	25	25	32	-	-	25	25	32
25	1"	-	32	32	40	-	32	32	32	40
32	1"1/4	-	40	40	50	-	40	40	40	50
40	1"1/2	-	50	50	63	50	50	50	50	63
50	2"	-	63	63	75	63	63	63	63	75
65	2"1/2	-	75	90	90	75	75	90	90	90
80	3"	-	90	110	110	90	90	90	110	110
100	4"	110	125	125	140	110	125	125	125	140
125	5"	140	140	160	180	140	140	160	160	180
150	6"	160	180	200	225	160	180	180	200	225
200	8"	225	225	250	280	225	225	250	250	280
250	10"	280	280	315	355	280	280	315	315	355
300	12"	315	355	400	450	355	355	355	400	450
350	14"	400	400	450	-	400	400	450	450	-
400	16"	450	500	500	-	450	500	500	500	-
450	18"	500	560	560	-	500	560	-	560	-
500	20"	560	630	630	-	560	630	-	630	-

N.B : Tutte le tubazioni in polietilene presenti negli impianti saranno del tipo PN16.

LEGENDA SIMBOLI

- ATTACCO MOTOPOMPA DA 3"X3 UNI 70
- IDRANTE SOPRASUOLO A COLONNA DA 4"X2 UNI70
- IDRANTE SOTTOSUOLO UNI70
- CASSETTA DI CORREDO PER IDRANTI COMPLETA DI: N°2 MANICHETTE, N°2 LANCE UNI 70 E CHIAVE DI MANOVRA
- DISCESA TUBAZIONI
- SALITA TUBAZIONI
- POZZETTO IN C.A. CON SARACINESCA
- STACCO CON SARACINESCA E WALL POST INDICATOR
- ATTACCO SIAMESE IMPIANTO SPRINKLER DA 4"X2 UNI 70
- CAMPANA IDRAULICA

COMUNE: CASTEL SAN GIOVANNI | PROVINCIA: PIACENZA

PARCO LOGISTICO A NORD AUTOSTRADA A 21

RIQUALIFICAZIONE DELL'AREA "EX PORCILAIA CHIODAROLI" PER REALIZZAZIONE INSEDIAMENTO LOGISTICO C2U CLOSE2YOU S.r.l.

COMANDO VIGILI DEL FUOCO DI PIACENZA
Valutazione di Progetto
Pratica n°______

RICHIESTA DI PERMESSO DI COSTRUIRE
PLANIMETRIA GENERALE DEPOSITO X
DISTRIBUZIONE RETI ESTERNE E PROTEZIONE IDRANTI ESTERNA

COMMITTENTE
VALTIDONE S.p.A.
Strada 3, Palazzo B3
20090, Assago (MI)
Web www.gruppo fbh.it
Legale Rapp. Dott. Elia Bertola

UTILIZZATORE
C2U CLOSE2YOU S.r.l.
Strada 1, Palazzo E1
Web www.c2u.it
20090, Assago (MI)
E mail direzione@c2u.it
Legale Rapp. Sig. Aurelio Zilio

PROGETTISTI
Studio Associato Arch. ODDI
Corso Matteotti n. 66
Castel San Giovanni (PC)
Web www.studiooddi.it
Tel. +39 0523 881310
Fax + 39 0523 881965
E mail info@studiooddi.it
Progettisti Dott. Giuseppe ODDI - Dott. Nicola ODDI

EPi
Per. Ind. Roberto Carmassi
Via di Tegulaia, 3/C - PISA
roberto.carmassi@episrl.com
n° iscrizione albo dei Periti Industriali - Pisa: 473
n° iscrizione albo sicurezza antincendio:PI 00473 P00084
Progettisti Per. Ind. Roberto Carmassi

SCALA: 1:1.000	ELABORATO n° RE	DATA 29-12-2020	REVISIONE
CODICE LAVORO	CODICE DISEGNO	NOME FILE	